Scan mich!

Tobler Lager

Effizienter Ordnung schaffen

Premium beim Lager für Industrie, Handwerk und Montage: Wir liefern den Mehrwert durch unverwüstliche, flexible und bewegliche Technik.

Unser Produktsortiment für Ihr Lager

- Kragarmregale
- Palettenregale
- Gitterboxen und Stapelboxen
- Paletten und Barellen
- Handlager
- Rollgerüste

Tobler®
Gerüste. Schalungen.

Tobler Lager

Effizienter Ordnung schaffen.

Bauen beginnt mit effizientem Lagern und sicherem Transport

Tobler begeistert Kunden seit 1995 mit Spitzenprodukten für das Lagern und den Transport zur Baustelle.

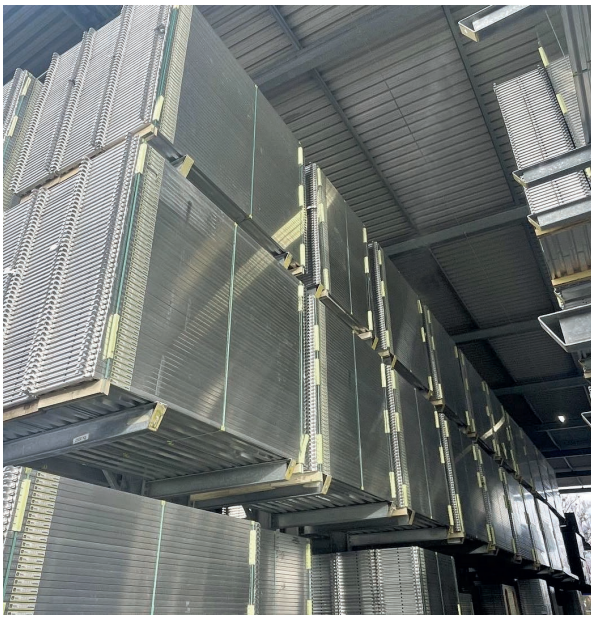

Im unserem eigenen rauen Alltag müssen sich Tobler Lagerprodukte bewähren. Wir haben nur das Beste für Sie!

In der Praxis erprobte Wirtschaftlichkeit

Tobler Lager

Für jeden Kunden das richtige Konzept.

Unser Produktangebot für Ihr Lager

1. Kragarmregallager 4 – 11

2. Palettenregallager 12 – 13

3. Massgeschneiderte Offerten 14

4. Innovationen für Kunden 16

5. Gitterboxen und Barellen 17 – 19

6. Handlager mit MATO 8 20

7. Rollgerüste mit MATO R 21

8. Tobler Leitbild 22

9. Tobler Produkte – Gesamtübersicht 23

Tobler Lager

Kragarmlager.

Flexibel planen

Das Kragarmregal ist in ein- und doppelseitiger Ausführung erhältlich und lässt sich in Grösse, Tragfähigkeit, Statik und Ausstattung komplett auf Ihre Bedürfnisse anpassen und gestalten.

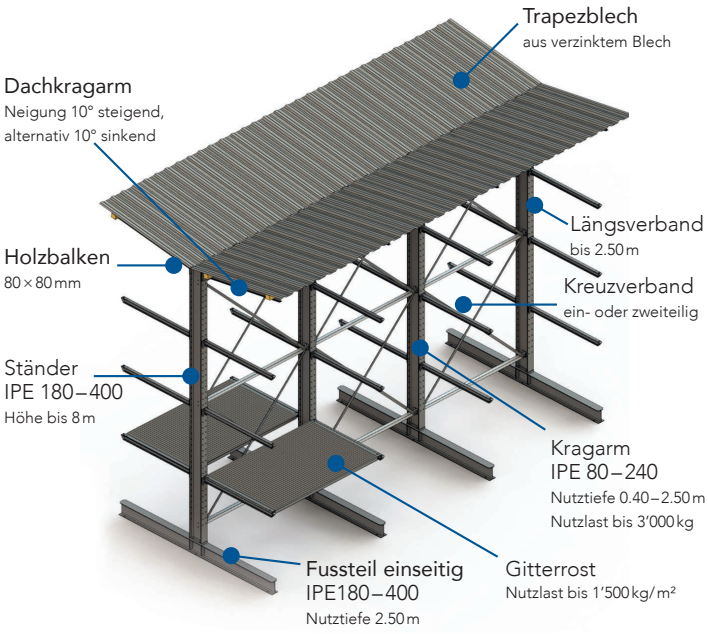

Jedes Kragarmregal wird individuell konzipiert und berechnet. Auslegungsparameter für die Kragarme sind die Belastung pro Arm sowie die erforderliche Nutztiefe.

Auslegungsgrössen

Standard-Werte:

Achsmasse	**Nutztiefen** < 1 m	**Nutztiefen** ab 1 m
80 cm	40 cm	100 cm
100 cm	50 cm	125 cm
125 cm	60 cm	150 cm
150 cm	70 cm	175 cm
200 cm	80 cm	200 cm
250 cm	90 cm	250 cm

Auf Kundenwunsch realisieren wir gerne auch **Sondermasse**.

Als Alternative zu **Gitterrosten** sind mit **Unterbrückenträgern** realisierte, robuste Holzbodenkonstruktionen gefragt (1).

Beispielsweise bieten Nutztiefen von 125 cm und ein Achsmass von 250 cm die Möglichkeit der Lagerung von 3 Europaletten zwischen zwei Ständern.

Die auf Holzbalken befestigten **Dächer** sind 10° steigend oder sinkend (2) geneigt. Sie bestehen aus Trapezblech, das bis zu einer Länge von 7 m erhältlich ist.

1 Unterbrückenträger auf Kragarmen

2 Dach auf Dachkragarm und Holzbalken 8 × 8 cm

Enorm stabil

Das Kragarmregal bietet dank seiner geschweissten Stahlprofile höchste Tragfähigkeit und ermöglicht eine wirtschaftliche Nutzung der Lagerfläche.

Für zusätzliche Festigkeit sorgen auf das Achsmass abgestimmte Kreuzverbände und Längsverbinder (3).

3 Kreuzverbände und Längsverbinder für sicheren Verbund

Alle Regalsysteme werden auf Wunsch von Tobler Fachleuten aufgebaut und anschliessend nach DIN EN 15635 von Regalinspektoren geprüft.

Somit sind Sie auch bei **Sonderanwendungen** (4) mit Tobler stets auf der sicheren Seite.

online bestellbar

Vorteile

- robust und mit höchster Tragfähigkeit
- massgeschneiderte Fertigung
- jederzeit erweiter- und veränderbar
- grenzenlose Gestaltungsmöglichkeiten
- ein- und doppelseitige Ausführungen
- diverse Abrollsicherungen erhältlich

Das «Unverwüstliche»

EN 1090

CE 0769

GEPRÜFT

Dieses Produkt entspricht den innerhalb von EU und EWR geltenden Anforderungen für Sicherheit und Gesundheitsschutz.

4 Fahrbares Kragarmregal

Tobler Lager

Kragarmlager.

Kragarmregale

Bezeichnung	Nutzlast pro Arm	Regalfächer	Achsmass	Nutztiefe
Grundregal einseitig, Stahl verzinkt, Profil: IPE 180–300	Nutztiefe: 125 cm IPE 80/450 kg IPE 180/1'840 kg	4 Reihen	80–250 cm	40–250 cm
Erweiterung einseitig, Stahl verzinkt, Profil: IPE 180–300	Nutztiefe: 125 cm IPE 80/450 kg IPE 180/1'840 kg	4 Reihen	80–250 cm	40–250 cm
Grundregal beidseitig, Stahl verzinkt, Profil: IPE 180–300	Nutztiefe: 125 cm IPE 80 / 450 kg IPE 180 / 1'840 kg	4 Reihen	80–250 cm	40–250 cm
Erweiterung beidseitig, Stahl verzinkt, Profil: IPE 180–300	Nutztiefe: 125 cm IPE 80/450 kg IPE 180/1'840 kg	4 Reihen	80–250 cm	40–250 cm

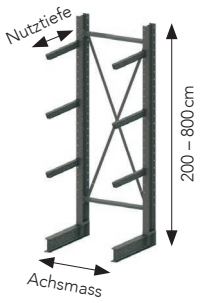

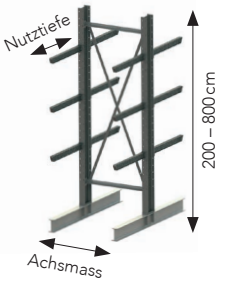

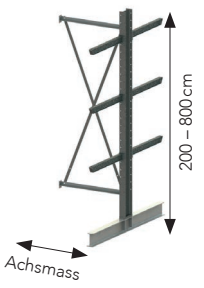

Standardmodelle mit Erweiterungselementen

Artikel-Nr.	Bezeichnung	Menge	
77-183012B	Ständer IPE 180 beidseitig, H: 300 cm, 56.5 kg	3	
77-183012A	Fussteil (Ständerfuss) IPE 180 einseitig, Nutztiefe: 125 cm, 29.7 kg	3	
77-080125	Kragarm IPE 80 schmal, Nutztiefe: 125 cm, 9.0 kg, Nutzlast: 450 kg	9	
77-150000	Längsverband, L: 150 cm, 5.1 kg	4	
77-150300	Einteiliger Kreuzverband, H: 300 cm, L: 150 cm, 6.7 kg	1	SET 1

77-183012B	Ständer IPE 180 beidseitig, H: 300 cm, 56.5 kg	3	
77-193012C	Fussteil (Ständerfuss) IPE 180 beidseitig Nutztiefe: 125 cm, 54.3 kg	3	
77-080125	Kragarm IPE 80 schmal Nutztiefe: 125 cm, 9.0 kg, Nutzlast: 450 kg	18	
77-150000	Längsverband, L: 150 cm, 5.1 kg	4	
77-150300	Einteiliger Kreuzverband, H: 300 cm, L: 150 cm, 6.7 kg	1	SET 2

77-183012B	Ständer IPE 180 beidseitig, H: 300 cm, 56.5 kg	1	
77-183012A	Fussteil (Ständerfuss) IPE 180 einseitig, Nutztiefe: 125 cm, 29.7 kg	1	
77-080125	Kragarm IPE 80 schmal, Nutztiefe: 125 cm, 9.0 kg, Nutzlast: 450 kg	3	
77-150000	Längsverband, L: 150 cm, 5.1 kg	2	
77-150300	Einteiliger Kreuzverband, H: 300 cm, L: 150 cm, 6.7 kg	1	SET 3

77-183012B	Ständer IPE 180 beidseitig, H: 300 cm, 56.5 kg	1	
77-193012C	Fussteil (Ständerfuss) IPE 180 beidseitig, Nutztiefe: 125 cm, 54.3 kg	1	
77-080125	Kragarm IPE 80 schmal, Nutztiefe: 125 cm, 9.0 kg, Nutzlast: 450 kg	6	
77-150000	Längsverband, L: 150 cm, 5.1 kg	2	
77-150300	Einteiliger Kreuzverband, H: 300 cm, L: 150 cm, 6.7 kg	1	SET 4

Tobler Lager

Kragarmlager.

Dach

Artikel-Nr.	Bezeichnung
Beispiel: 77-527350	Dachkragarm zu IPE 240, 270, 300 , Nutztiefe: 350 cm, 10° steigend
77-526080 bis 77-526125	10° ab, Lochabstand 55mm: IPE 80
77-526150 bis 77-526200	IPE 100
77-528080 bis 77-528100	10° ab, Lochabstand 60mm: IPE 240, IPE 270, IPE 300
77-528150 bis 77-528250 77-213500	IPE 240, IPE 270, IPE 300
77-527350	10° auf, Lochabstand 60mm IPE 240, IPE 270, IPE 300

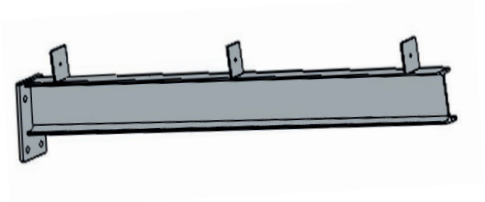

Beispiel: 77-870100	Trapezblech Dach Breite 82 cm Länge 100 cm
77-870100 bis 77-870350	Breite 82 cm Länge 100 cm bis 350 cm
77-871100 bis 77-871350	Breite 102 cm Länge 100 cm bis 350 cm
77-872125 bis 77-872750	Breite 84 cm Länge 100 cm bis 750 cm pulverbeschichtet grün
77-873300	Länge 300 cm

Beispiel: 77-188300	Holzbalken Querschnitt 8×8cm Länge 300 cm
77-188300 bis 77-188650	Querschnitt 8×8 cm Länge 300 cm bis 650 cm
77-70001	Blechverbindung zu Holz- balken, Querschnitt 8 × 8 cm

Beispiel: 77-189300	C-Profil Stahl Höhe 80 cm Breite 40 cm Länge 300 cm
77-189300 bis 77-189600	Länge 300 cm bis 600 cm

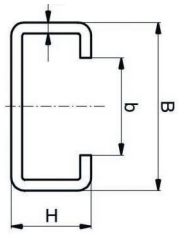

B = 80 mm
H = 40 mm
b = 40 mm
s = 3 mm

Kragarm

Artikel-Nr.	Bezeichnung
Beispiel: 77-080**125**	Kragarm IPE 80 schmal, **Nutztiefe: 125 cm**, 9.0 kg Nutzlast 450 kg
	Kragarme Lochabstand 55 mm:
77-080040 bis 77-080200	IPE 80
77-100040 bis 77-100200	IPE 100
77-120040 bis 77-120200	IPE 120
77-140040 bis 77-140200	IPE 140
77-160040 bis 77-160200	IPE 160
77-180040 bis 77-180200	IPE 180
77-200040 bis 77-200200	IPE 200
	Kragarme Lochabstand 60 mm:
77-081040 bis 77-081200	IPE 80
77-101040 bis 77-101200	IPE 100
77-121040 bis 77-121200	IPE 120
77-141040 bis 77-141200	IPE 140
77-161040 bis 77-161200	IPE 160
77-181040 bis 77-181200	IPE 180
77-201040 bis 77-201200	IPE 200

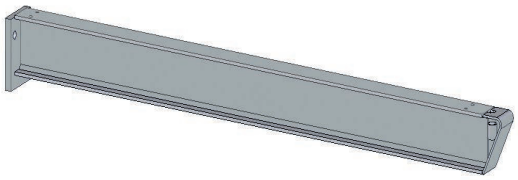

Gitterrost

Beispiel: 77-701102	Gitterrost Länge = Achsmass 80 cm Tiefe 125 cm
77-701100 bis 77-701105	Achsmass 80 cm Tiefe 80 cm bis 250 cm
77-701106 bis 77-701111	Achsmass 100 cm Tiefe 80 cm bis 250 cm
77-701112 bis 77-701117	Achsmass 125 cm Tiefe 80 cm bis 250 cm
77-701118 bis 77-701123	Achsmass 150 cm Tiefe 80 cm bis 250 cm
77-701124 bis 77-701129	Achsmass 175 cm Tiefe 80 cm bis 250 cm
77-701130 bis 77-701135	Achsmass 200 cm Tiefe 80 cm bis 250 cm

Befestigung für Gitterrost	wird direkt am IPE Profl angeschraubt, keine Lochung notwendig

Tobler Lager

Kragarmlager.

Fussteile und Ständer

Artikel-Nr.	Bezeichnung
Beispiel: 77-183012A	Fussteil (Ständerfuss) IPE 180 einseitig, Nutztiefe: 125 cm, 29.7 kg
	Fussteile einseitig nach Profil:
77-182004A bis 77-183520A	IPE 180
77-203004A bis 77-205020A	IPE 200
77-223004A bis 77-225020A	IPE 220
77-243004A bis 77-247020A	IPE 240
77-273004A bis 77-278020A	IPE 270
77-303004A bis 77-308020A	IPE 300
Beispiel: 77-193012C	Fussteil (Ständerfuss) IPE 180 beidseitig Nutztiefe: 125 cm, 54.3 kg
	Fussteile beidseitig nach Profil:
77-192004C bis 77-193520C	IPE 180
77-213004C bis 77-215020C	IPE 200
77-233004C bis 77-235020C	IPE 220
77-254004C bis 77-258017C	IPE 240
77-284004C bis 77-288020C	IPE 270
77-313004C bis 77-318020C	IPE 300
Beispiel: 77-183012	Ständer IPE 180 beidseitig, Höhe: 300 cm, Nutztiefe 125 cm, Gewicht: 56.5 kg
	Ständer einseitig nach Profil:
77-182004 bis 77-193520	IPE 180
77-203004 bis 77-205020	IPE 200
77-223004 bis 77-225020	IPE 220
77-243004 bis 77-247020	IPE 240
77-273004 bis 77-278020	IPE 270
77-303004 bis 77-308020	IPE 300
	Ständer beidseitig nach Profil:
77-192004 bis 77-193520	IPE 180
77-213004 bis 77-215512	IPE 200
77-233504 bis 77-235020	IPE 220
77-254004 bis 77-258017	IPE 240
77-284010 bis 77-288020	IPE 270
77-314010 bis 77-318025	IPE 300

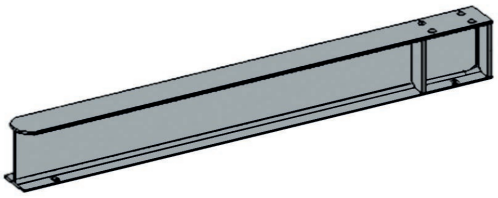

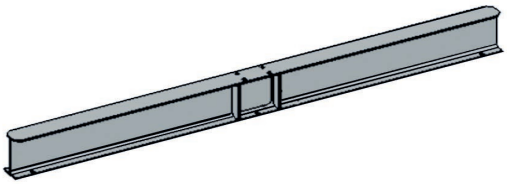

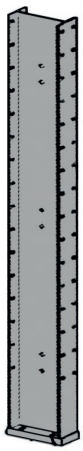

Längsverband

Artikel-Nr.	Bezeichnung
Beispiel: 77-100000	Längsverband L-Profil Länge 100 cm
77-080000 bis 77-270000	Längsverband, L-Profil Achsmass = 80 – 250 cm

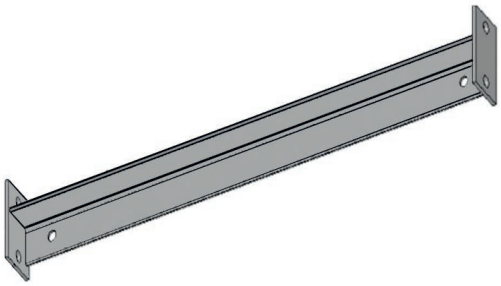

Kreuzverband

Beispiel: 77-080201	Kreuzverband Flachprofil 4 × 40 mm Länge = Achsmass 80 cm Höhe 125 cm
77-080201 bis 77-080350	Achsmass 80 cm Höhe 200 cm bis 350 cm
77-100201 bis 77-100350	Achsmass 100 cm Höhe 100 cm bis 350 cm
77-125201 bis 77-125350	Achsmass 125 cm Höhe 200 cm bis 350 cm
77-150201 bis 77-150201	Achsmass 150 cm Höhe 200 cm bis 350 cm
77-200201 bis 77-200350	Achsmass 200 cm Höhe 200 cm bis 350 cm

Beispiel: 77-080400	Kreuzverband Flachprofil 4 × 40 mm Länge = Achsmass 80 cm Höhe 125 cm
77-080400 bis 77-080350	Achsmass 80 cm Höhe 400 cm bis 600 cm
77-100400 bis 77-100350	Achsmass 100 cm Höhe 400 cm bis 700 cm
77-125400 bis 77-125350	Achsmass 125 cm Höhe 400 cm bis 600 cm
77-145550	Achsmass 145 cm Höhe 550 cm
77-150400 bis 77-150201	Achsmass 150 cm Höhe 400 cm bis 700 cm
77-180500	Achsmass 180 cm Höhe 500 cm
77-190700	Achsmass 190 cm Höhe 700 cm
77-200400 bis 77-200750	Achsmass 200 cm Höhe 400 cm bis 750 cm
77-250400	Achsmass 250 cm Höhe 400 cm

Tobler Lager

Palettenregallager.

Palettenregal für innen und aussen

Dieses universell einsetzbare Lagersystem ermöglicht eine effiziente Nutzung der Lagerkapazität und schafft direkten Zugang zu den einzelnen Paletten. Es eignet sich für Europaletten, Gitterboxen und jede Art von Lagergut bis 16 m Höhe.

Das Palettenregal lässt sich in beliebiger Länge ausführen und individuell konfigurieren (Belastung bis 30'000 kg/m). Es ist in feuerverzinkter Ausführung für den Innen- und Aussenbereich sowie als kostengünstigere lackierte oder pulverbeschichtete Variante erhältlich. Unser Sortiment umfasst umfangreiches Zubehör wie Anfahrschutz und Durchschubsicherung.

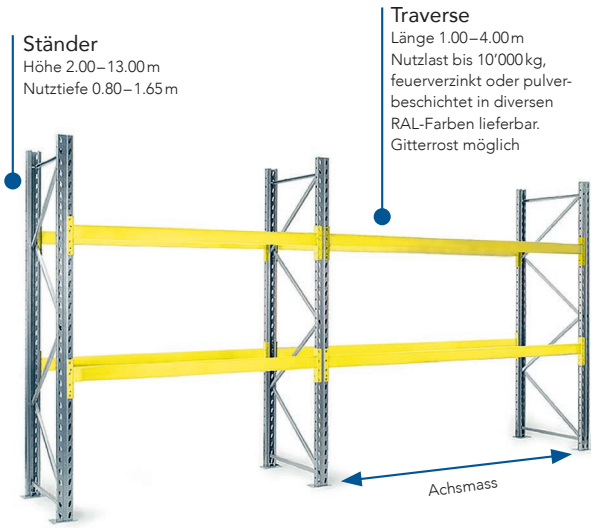

online bestellbar

Vorteile

- schnelle und einfache Montage
- Ausführungen für innen und aussen
- individuell anpassbar
- beliebig erweiterbar
- direkter Zugang zu jeder Palette
- viel Stauraum
- umfangreiches Zubehör erhältlich
- online bestellbar

EN 1090

CE 0769

GEPRÜFT

Dieses Produkt entspricht den innerhalb von EU und EWR geltenden Anforderungen für Sicherheit und Gesundheitsschutz.

Das «Flexible»

Palettenregal

Gitterrost für Palettenregal

Palettenregale für jede Traglast

Bezeichnung	Nutzlast Traversenpaar	Regalfächer	Abmessungen
Palettenregal Standard, Stahl verzinkt, pulverbeschichtet	bis 10'000 kg	alle 5 cm beliebig verstellbar	T: 0.80 – 1.65 m H: 2.00 – 13.00 m L: 1.00 – 4.00 m

SET 1

Anbauregal Standard, Stahl verzinkt, pulverbeschichtet	bis 10'000 kg	alle 5 cm beliebig verstellbar	T: 0.80 – 1.65 m H: 2.00 – 13.00 m L: 1.00 – 4.00 m

SET 2

Gitterrost

- Erhältlich in diversen Grössen sind Nutzlasten **bis 1'500 kg** möglich.

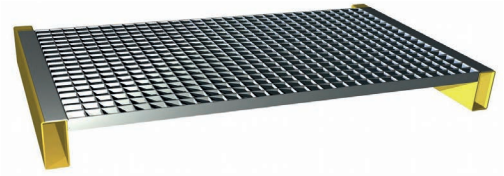

Anfahrschutz

- Mit einem **Anfahrschutz** für **Ecken** (1), **Ständer** (2) und **Stirn** (3) schützen Sie Ihr Palettenregallager zuverlässig gegen Beschädigungen durch Fahrzeuge.

1 2 3

Durchschubsicherung

- Mit der Durchschubsicherung gegen falsche Beladung sichern Sie Ihre Güter gegen Herunterfallen.

Tobler Lager

Massgeschneiderte Offerten.

Kragarmregal

Ständeranzahl		Stk.
Ständerhöhe		cm
Arme pro Ständer		Stk.
Nutztiefe		cm
Belastung pro Arm		kg
Achsmass		cm
Gitterrost		Stk.
Dach	☐ 10° sinkend	☐ 10° steigend
Mit Montage inkl. Abnahme und Inspektion nach DIN 15635	☐ ja	☐ nein

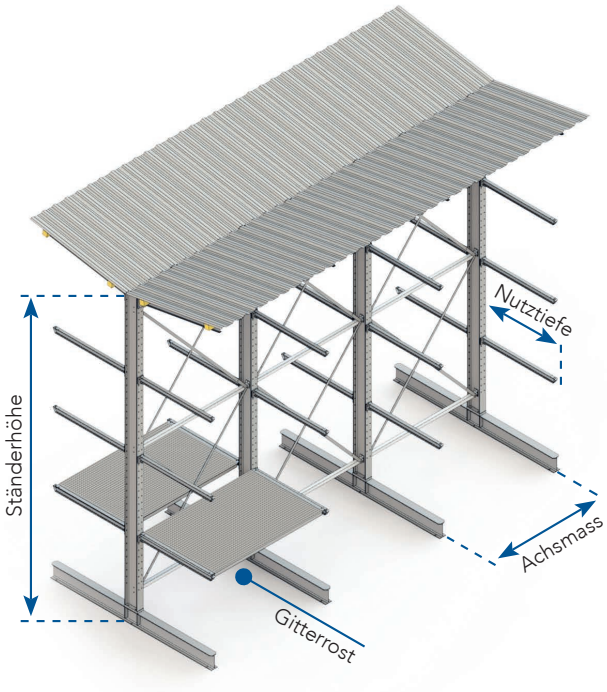

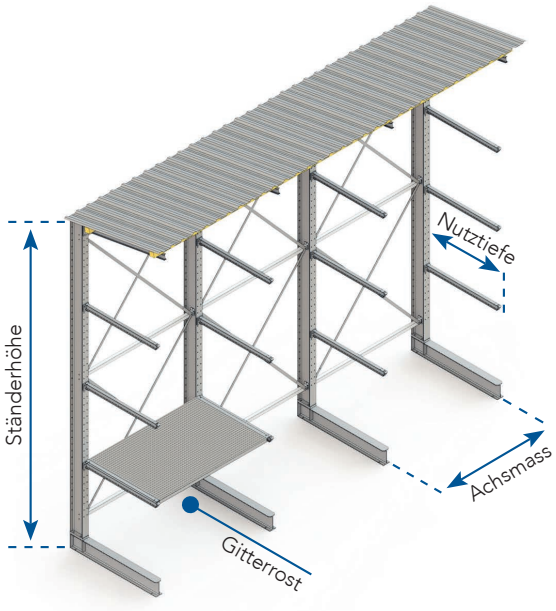

Palettenregal

Ständeranzahl			Stk.	
Ständerhöhe			cm	
Traverse / Ebene			Stk.	
Belastung pro Ebene			kg	
Achsmass			cm	
Standort	☐	Indoor	☐	Outdoor
Oberfläche	☐	verzinkt	☐	pulverbeschichtet
Mit Montage inkl. Abnahme und Inspektion nach DIN 15635	☐	ja	☐	nein

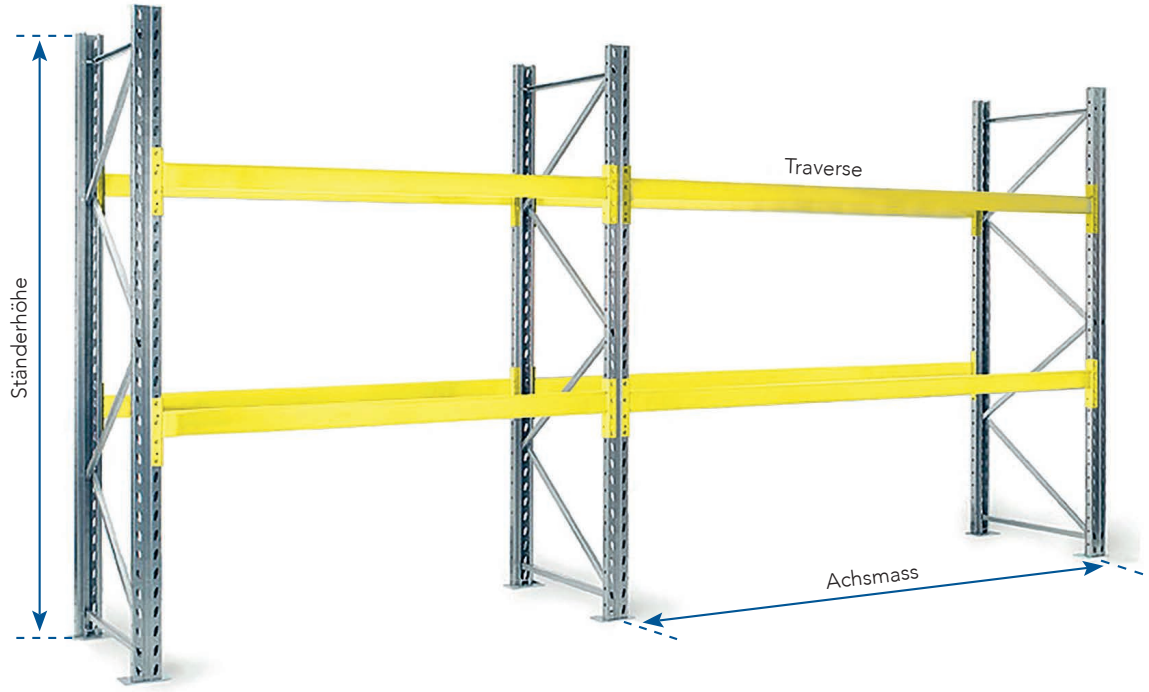

Das Offertenformular

Teilen Sie uns mit, was Sie brauchen. Wir erledigen den Rest. Am schnellsten geht es über unsere Webseite:

www.tobler-ag.com/Lagersysteme

online bestellbar

Wir denken ganzheitlich

Die Optimierung Ihrer Energiekosten und die Senkung Ihrer Transportkosten sind uns ein wichtiges Anliegen.

Daher realisieren wir gerne für Sie anspruchsvollste Aufgaben wie die Installation eines Solardachs auf einem Kragarmregal.

Damit wir maximale Sicherheit garantieren können, setzen wir auf statische Berechnungen.

Dazu setzen unsere Ingenieure modernste Software ein.

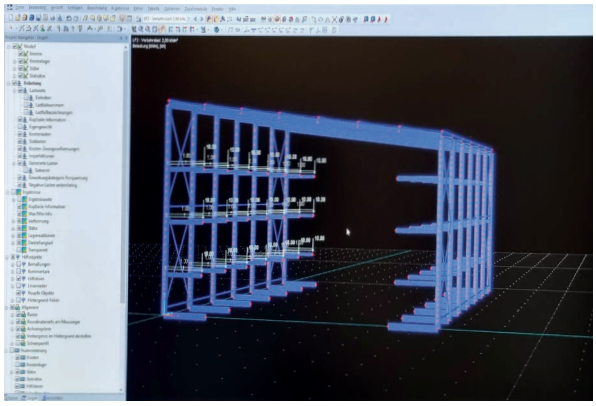

Tobler Lager

Gitterboxen und Stapelboxen.

Sicher gelagert und gestapelt

Unsere Gitterboxen sind die platzsparende Lösung für die sichere Lagerung auf dem Bauhof, beim Transport und auf der Baustelle.

Tobler Paletten- und Barellen überzeugen durch Stärke, Stabilität und Langlebigkeit.

Lagergut lässt sich sicher in jeder Höhe stapeln.

Nutzlast bis 2'000 kg

Gitterbox mit Klappteil längs

- 4 Stk. aufeinander stapelbar

Artikel-Nr.	Länge	Breite	Höhe	Nutzlast
B-210060	60 cm	80 cm	50 cm	2.0 t
B-210120	120 cm	80 cm	80 cm	2.0 t

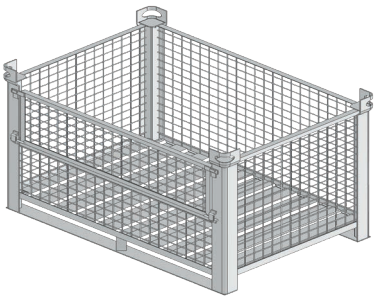

Stapelbox seitlich offen

Artikel-Nr.	Länge	Breite	Höhe	Nutzlast
B-211060	60 cm	80 cm	50 cm	1.5 t
B-211120	120 cm	80 cm	80 cm	1.5 t

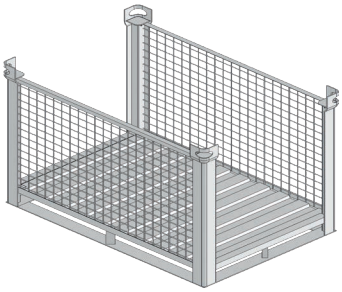

Stapelbox rundum offen

Artikel-Nr.	Länge	Breite	Höhe	Nutzlast
B-212060	60 cm	80 cm	50 cm	1.5 t
B-212120	120 cm	80 cm	80 cm	1.5 t
B-212240	240 cm	80 cm	80 cm	1.5 t

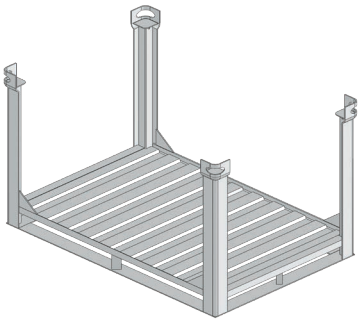

Blechbox mit Klappe

- 4 Stk. aufeinander stapelbar

Artikel-Nr.	Länge	Breite	Höhe	Nutzlast
B-216060	60 cm	80 cm	50 cm	2.0 t
B-216120	120 cm	80 cm	80 cm	2.0 t

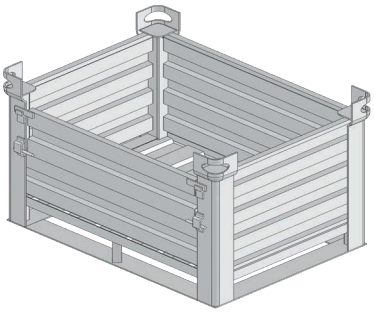

Tobler Lager

Paletten und Barellen.

Wir sind flexibel

Wir haben für Sie z. B. den Transport von leeren Barellen optimiert. Durch abnehmbare Eckstangen können Sie das Transportvolumen reduzieren.

Wir fertigen auch Gitterboxen und Barellen nach **Kundenwunsch**.

Wir erfüllen Sonder-wünsche

Rohrpalette aus Stahl

Artikel-Nr.	Länge	Breite	Höhe	Nutzlast
54-B-212085	85 cm	85 cm	87 cm	1.5 t
54-B-212120	125 cm	85 cm	87 cm	1.5 t

Langgutpalette

Artikel-Nr.	Länge	Breite	Höhe	Nutzlast
52-1911010	60 cm	120 cm	68 cm	2.0 t
52-1911011	100 cm	120 cm	68 cm	2.0 t

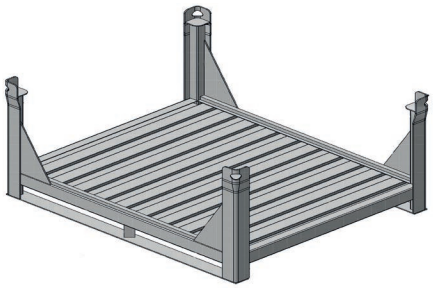

Transportgestelle

Artikel-Nr.	Länge	Breite	Höhe	Nutzlast	Typ
52-1912005	105 cm	103 cm	78 cm	1.0 t	TR-Tritt
52-1912015	160 cm	103 cm	47 cm	1.0 t	div.AR-CS
52-1912020	160 cm	103 cm	78 cm	1.0 t	B-Brett

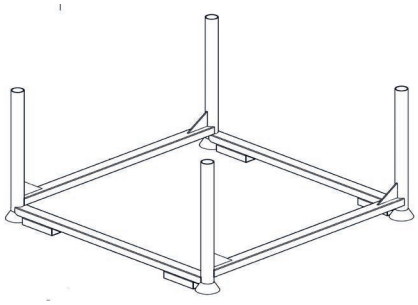

Deckenstützenbarelle

Artikel-Nr.	Länge	Breite	Höhe	Nutzlast
84-B-100001	80 cm	100 cm	80 cm	1.5 t

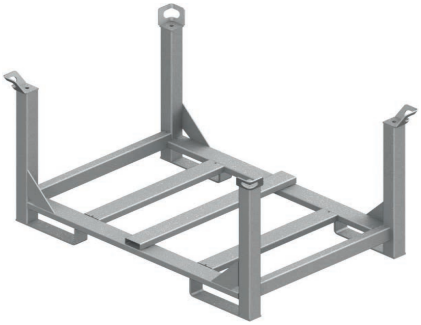

Deckenstützen Barelle mit Ausfallschutz

Neuheit

- aus verzinktem Stahl
- z. B. für alle Deckenstützentypen der Klassen E, D, B

Die robuste Konstruktion der Tobler Barelle ist speziell geschaffen für den sicheren Transport und die Lagerung von Langgut, wie z. B. Deckenstützen.

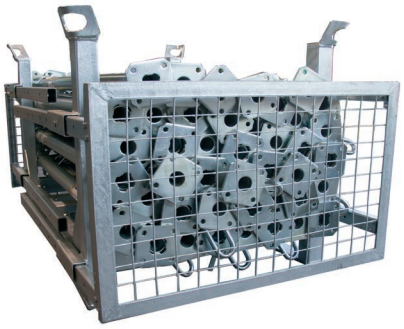

Artikel-Nr.	Länge	Breite	Gewicht	Tragfähigkeit	Zul. Auflast
84-F-212080	160 – 310 cm	80 cm	93 kg	1'500 kg	4'500 kg

Die einzigartige, geschlossene Barelle in hochwertiger Tobler Qualität lässt sich in jede Länge verstellen.

Dank des integrierten Ausfallschutzes ist bei Transport und Handling auf der Baustelle absolute Sicherheit gewährleistet.

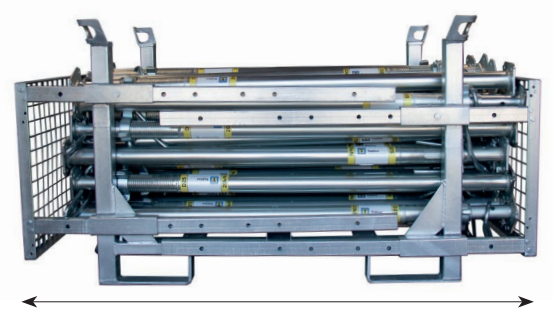

Längen einstellbar von 1.60 – 3.10 m

Vorteile

- höchste Sicherheit beim Transport dank seitlichem Ausfallschutz
- jede Länge einstellbar
- EN 1090 geprüft
- Neuheit auf dem Schweizer Markt

EN 1090

CE
0769

GEPRÜFT

Dieses Produkt entspricht den innerhalb von EU und EWR geltenden Anforderungen für Sicherheit und Gesundheitsschutz.

MATO 8 Handlager

Jeden Winkel zum Lagern nutzen.

Verschenken Sie keine wertvolle Lagerfläche mehr

Mit unserem MATO 8 Modulgerüst können Sie selbst bei schwierigsten Raumverhältnissen auch die kleinsten Ecken und Schrägen für Ihr Handlager ausnutzen.

Erfahren Sie dazu mehr in unserem **MATO 8** Katalog.

MATOR

Sicher und schneller auf Rollen arbeiten.

Video
Aufbau durch 1 Person

GEPRÜFT
Dieses Produkt entspricht den innerhalb von EU und EWR geltenden Anforderungen für Sicherheit und Gesundheitsschutz.

Das «Bewegliche»

Tobler Leitbild

Effizienz. Flexibilität. Sicherheit.

Leitbild

Wir setzen gemeinsam Lösungen um, die den Kunden und seinen Erfolg in den Mittelpunkt stellen.

Wir stehen Ihnen als verlässlicher Bauzulieferer für den Gerüst- und Schalungsbau partnerschaftlich zur Seite und entwickeln kundenspezifische Lösungen – von der Planung über das Engineering bis hin zur Produktion.

Als innovativer Komplettanbieter denken wir weiter. Unsere Philosophie des effizienten, flexiblen und sicheren Bauens tragen wir weiter in die Industrie.

Mit unseren Produkten setzen Sie auf hervorragende Funktionalität und höchste Fertigungsqualität.

Swiss Engineering.
Swiss Technology.

Tobler Produkte

Freude am industriellen Bauen.

MATO Gerüste

	MATO 1	Fassadengerüste.
	MATO 2	Fassadengerüste.
	MATO 3	Fassadengerüste.
	MATO 8	Modulgerüste.
	MATO C	Kompatible Systeme.
	MATO Connect	Überbrückungssysteme.
	MATO Pro	Dachsysteme.
	MATO R	Rollgerüste.
	MATO Z	Gerüstzubehör.

Tobler Schalungen

	Tobler Top	Wandschalung.
	Tobler Deck	Deckenschalung.
	Tobler Flex	Stützen, Träger, Schalungsplatten.
	Tobler Manu	Handschalung.
	Tobler Varia	Spezialschalungen.
	Tobler Tower	Schwerlaststützen Alu.
	Tobler Rent	Mietpark.
	Tobler Care	Sanierung.

Tobler Bau

	Tobler Industrie	Sicher montieren.
	Tobler Handel	Preiswert kaufen.
	Tobler Lager	Effizienter Ordnung schaffen.
	Tobler Natur	Sicher im Gelände.
	Tobler Spezial	Sonderanfertigungen massgeschneidert.

Tobler Occasionen

	Tobler Occasionen Schalung	Auch gebraucht gut.
	Tobler Occasionen Gerüst	Den Preis wert.

Tobler

Erstklassiger Kundenservice.

In der Schweiz zu Hause – in Europa verankert

Wir treiben die Internationalisierung unseres Produktangebots stetig voran.

Bestellung & Beratung

bestellung@tobler-ag.com

+41 71 886 06 06

Online Bestellung

Copyright 2022 Tobler AG / 06.2022

« Nutzen Sie das einzigartige Know-how unserer erfahrenen Ingenieure bei der Planung und Realisierung Ihres wirtschaftlichen und effizienten Lagers. »

John Penman
Verkauf Aussendienst
Lagertechnik / Fahrgerüste / Bauzubehör

Tobler AG | Langenhagstrasse 48–52 | CH-9424 Rheineck | info@tobler-ag.com
www.tobler-ag.com

Tobler®
Gerüste. Schalungen.